M100 RTC時鐘(I2C)

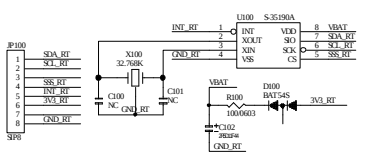

M110 全方向震動偵測(INT)

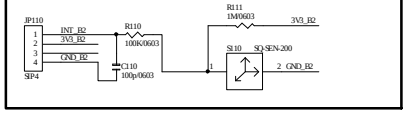

M290 麥克風輸入(A/D)

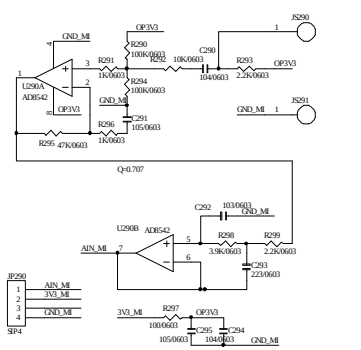

M310 光遮斷偵測(DI/DO)

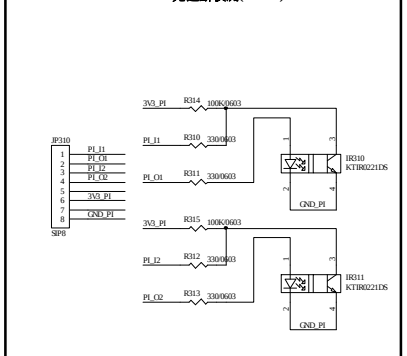

M120 串列記憶體(SPI)

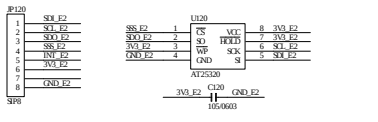

M240 全彩LED調光(PWM)

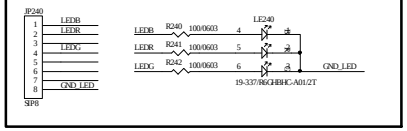

M210 電壓輸出D/A(SPI)

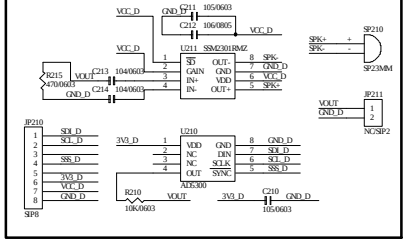

M130 紅外線接收模組(DI)

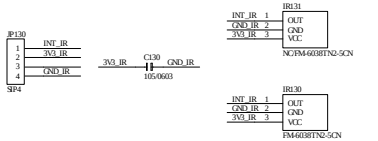

M280 馬達控制(PWM)

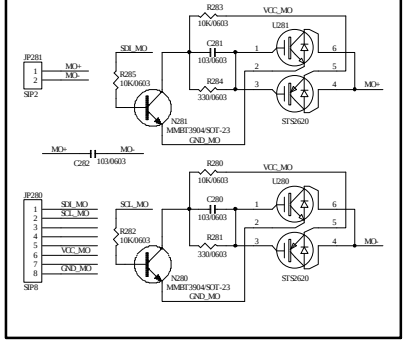

M150 霍爾元件電流偵測(A/D)

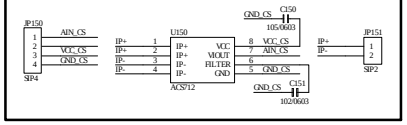

M200 溫濕度偵測(I2C)

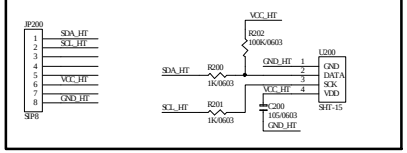
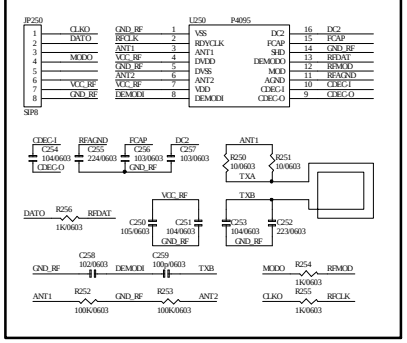
M250 RFID讀卡模組(DI)